F:\SOLID EDGE\2D\

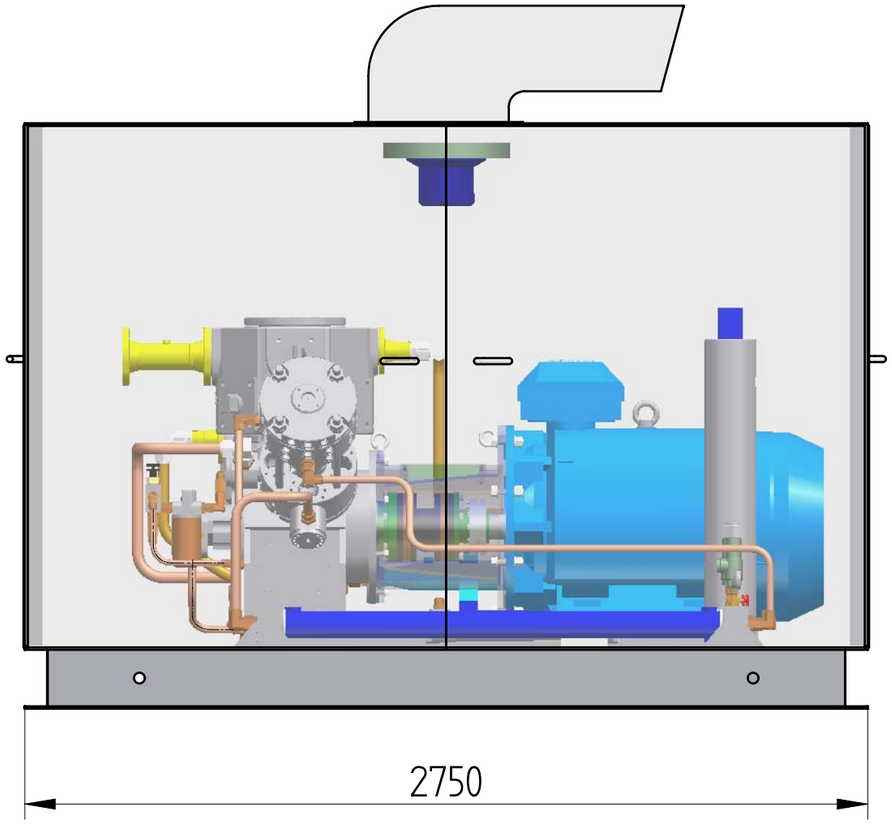

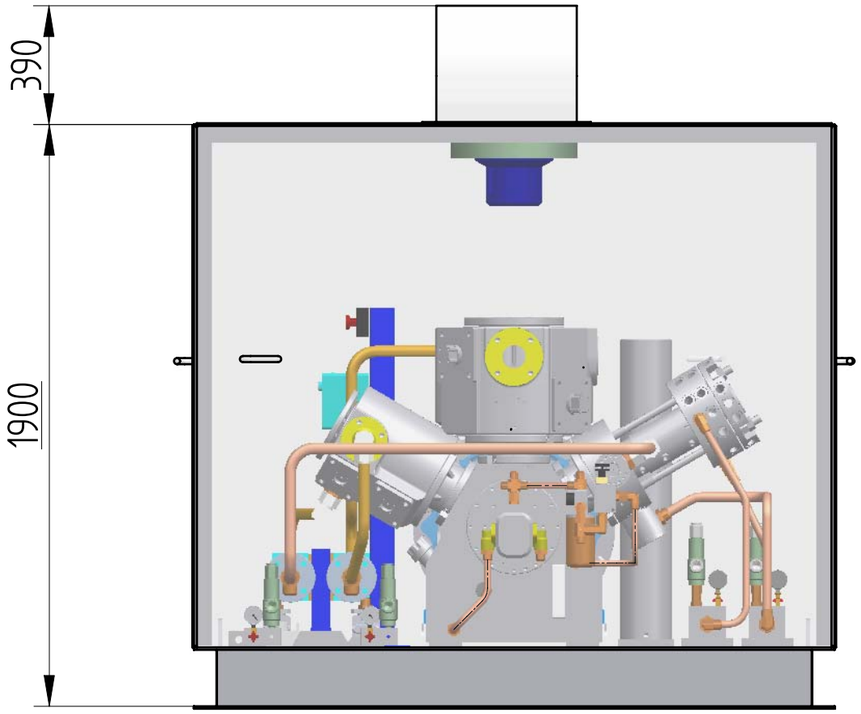

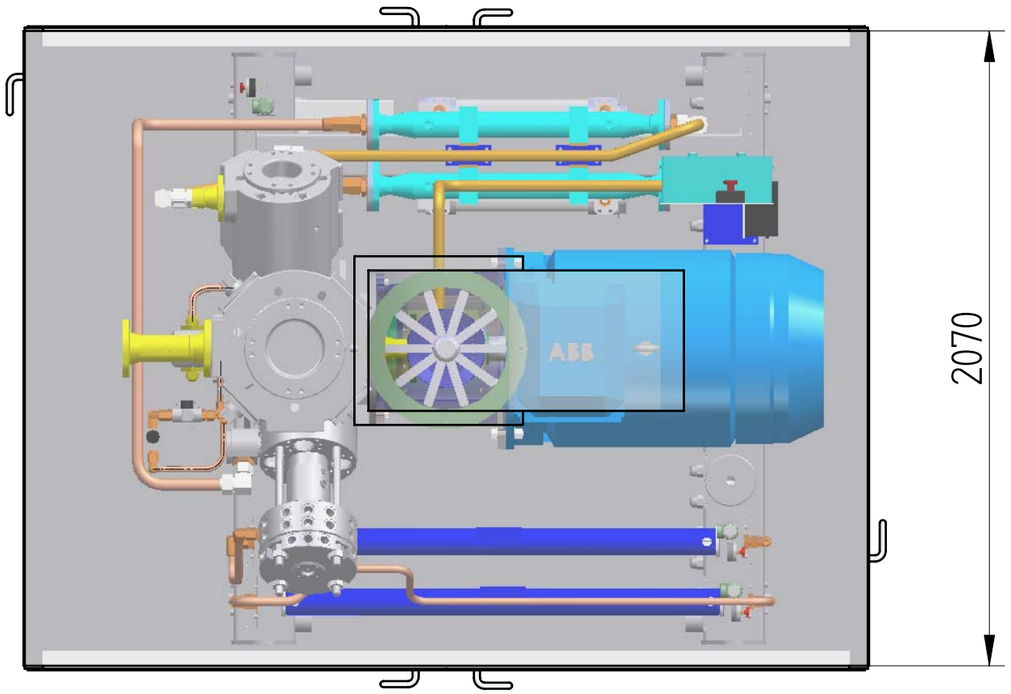

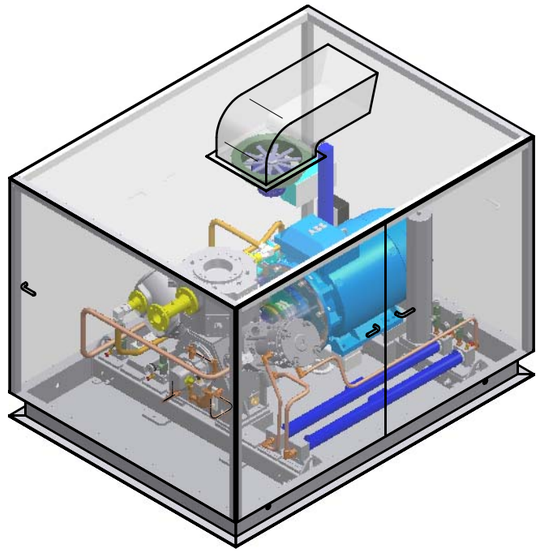

Rev.	Descrizione / Description	Data/Date	Dis./Designer	Appr./Approbation
3	.	.	.	
2	.	.	.	
1	.	.	.	
0	EMISSIONE	.	.	

Note .

Note .

Finito stimato Kg / Finish Weight Kg 0,000 kg

Denominazione / Description SW***/4/*/-EM

Codice / Code

safe srl

NON SI ACCETTANO VARIAZIONI MANUALI. SOLO CAD

Scala/Scale	Formato/size	N. Disegno / drawing number	Revisione/Revision
.	A3	**********	0

La SAFE S.r.l. si riserva a termini di legge la proprieta' del presente disegno con divieto di riprodurlo o comunicarlo a terzi senza sua autorizzazione